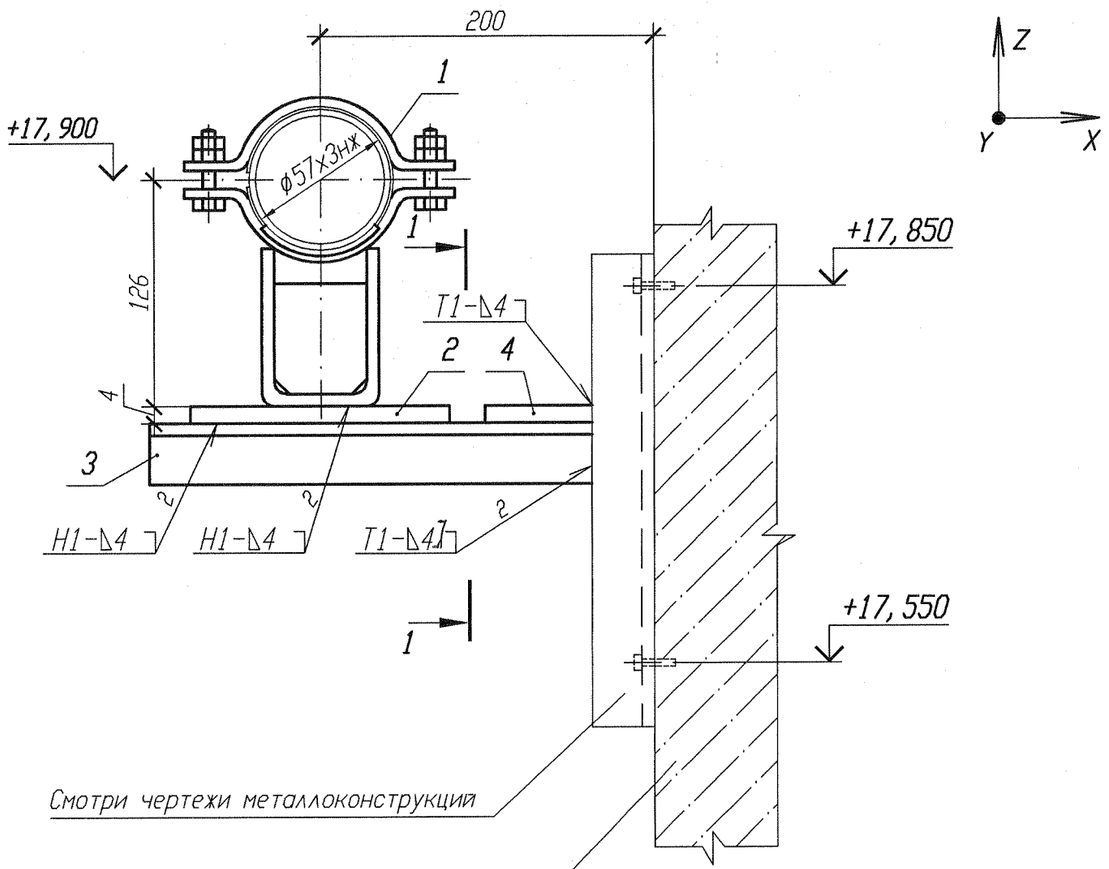

РАЗРЕЗ 1-1

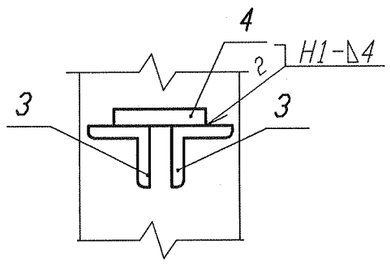

Спецификация деталей

Поз.	Обозначение	Наименование	Кол.	Материал	Масса, кг ед.	Масса, кг общ.	Приме-чание
1	А8-512. 000-11	Опора 57К	1	Сборный	2	2	
2	ГОСТ 19903-74	Лист Б-ПН 4х120х80	1	ст 3 сп 5 ГОСТ 14637-89	0, 3	0, 3	
3	ГОСТ 8509-93	Уголок Б 50х50х5 l=300	2	Вст 3 сп 5 ГОСТ 535-2005	1, 13	2, 26	
4	ГОСТ 19903-74	Лист Б-ПН 4х100х100	1	ст 3 сп 5 ГОСТ 14637-89	0, 31	0, 31	
	ГОСТ 2246-70	Проволока		СВ-04Х19Н11М3			
	ГОСТ 9467-75	Электроды		УОНИИ 13/45			
				Итого:	4, 87		

1 Привязку опоры смотри 3TS21Z23, 3TS22Z23, 3TS23Z23.
2 Сварку производить по ГОСТ 5264-80.
3 Сварку опоры с трубопроводом производить по А8-512. 000.
4 Отметка трубопровода подлежит уточнению в соответствии с уклоном трубопровода.
5 Изготовить три комплекта.

АРХИВНЫЙ ЭКЗЕМПЛЯР

Номер опоры	Рабочее состояние						Холодное состояние						Холодное состояние					
	Усилия, кН			Моменты, кН. м			Усилия, кН			Моменты, кН. м			Усилия, кН			Моменты, кН. м		
	Px	Py	Pz	Mx	My	Mz	Px	Py	Pz	Mx	My	Mz	Px	Py	Pz	Mx	My	Mz
3TS21Y117 3TS22Y108 3TS23Y132	0, 03	0, 06	-0, 18	-0, 01	-0, 09	-0, 06	-0, 02	-0, 02	-0, 19	0, 04	-0, 04	-0, 01	0, 01	0, 01	0, 01	0, 002	0, 003	0, 01

Изм.	Кол. уч.	Лист	N док.	Подп.	Дата
1	-	Зам.	102-12	-	-
Инженер		Соприф			14.05
Пров. вед. инж.		Веренцова			14.05
Пров. нач. гр.		Жук			14.05
Н. контр		Краснояров			17.05

Инв. № подл. R3. 00783. 1. 0. 11
Лист 202

R3. TS21. 3012. 011. 01. 00. 026

Ростовская АЭС Блок 3

Реакторное отделение
Негерметичная часть
Трубопроводы системы очистки технологических сдувок

Стадия	Лист	Листов
Р		1

Опора неподвижная
3TS21Y117, 3TS22Y108, 3TS23Y132

ОАО "НИАЭП" 2012

Инв. N подл. | R3. 00783. 1. 0. 11 | Подп. и дата | 14.05 | Взам. инв. N